100% CARBON FIBRE FRAME

VEYPR SUB4

SUNRISE MEDICAL

RGK

EL COMIENZO DE *UNA NUEVA ERA*

100% FIBRA DE CARBONO

100% TUS MEDIDAS

RENDIMIENTO INIGUALABLE

Nota: RGK recomienda precaución al realizar movimientos que puedan alterar el centro de gravedad de la silla. Se recomienda valoración previa.

NO ES SOLO UNA SILLA DE RUEDAS

ES EL RESULTADO DE NUESTRA AMBICIÓN IMPARABLE

CREACIÓN 100% ARTESANAL

100 % FIBRA DE CARBONO

TECNOLOGÍA ULTRALIGERA **SUB4**

UN SUEÑO DE ***10 AÑOS***

CREADA A TU FORMA Y TUS MEDIDAS
AJUSTE PERFECTO

LA SILLA DE DAVID

Sólo RGK garantiza una personalización total para que puedas crear la silla de ruedas perfecta para ti. Consigue un posicionamiento, confort y rendimiento únicos configurando una a una las características de tu silla. Esta personalización absoluta te permite adaptar la silla a tus necesidades específicas. para que disfrutes de un estilo de vida activo.

- MÁS DE 30 MEDIDAS PERSONALIZADAS
- OPCIONES ERGONÓMICAS
- CARACTERÍSTICAS DE DISEÑO LIGERO Y COMPACTO

ARMAZÓN 100% FIBRA DE CARBONO
SUAVIDAD Y RÍGIDEZ AL MISMO TIEMPO

Con una tecnología pionera, hemos creado Veypr Sub4, la primera silla de ruedas en fibra de carbono del mundo verdaderamente fabricada según tus medidas.

- PROCESO DE FABRICACIÓN PATENTADO
- 4 CAPAS DE FIBRA DE CARBONO TRABAJADAS DE FORMA ARTESANAL
- DISEÑO DE PATRÓN EN ESPIGA

ULTRA-LIGERA
GARANTÍA SUB4*

Una silla de ruedas más ligera se traduce en una mayor facilidad para realizar tus actividades diarias. Con la Veypr Sub4 podrás transferirte al coche y recorrer largas distancias sin esfuerzo. Es la silla de ruedas definitiva para un estilo de vida activo.

- TECNOLOGÍA SUB4 **
- ~10% MÁS LIGERA QUE LA OCTANE SUB4
- PESO DE ARMAZÓN DESDE 2.4 KG
- PESO DE TRANSPORTE DESDE 3.3 KG

* Sin ruedas ni cojín, solo opciones certificadas Sub4.
** Listado de opciones que garantizan que el peso de la silla no supera los 4 KG *

CREADA PARA TUS AVENTURAS DIARIAS DESAFIA TUS LÍMITES

Simplicidad y practicidad para el uso diario, **Veypr Sub4** está más que lista para tus aventuras diarias. Con una estética cautivadora y un diseño ergonómico, descubre con la **Veypr Sub4** la mejor experiencia de conducción.

"ES INCREÍBLE"
DAVID WEIR

CARACTERÍSTICAS CLAVE

TAPICERÍA SUB4

TUBO DE ASIENTO ERGONÓMICO

Inteligentemente diseñado para proporcionar confort y facilitar las transferencias.

ARMAZÓN DE FIBRA DE CARBONO

PATRÓN DE ESPIGA

La capa final de fibra de carbono se coloca a mano con precisión, logrando el patrón de espiga perfecto.

REPOSAPIÉS DE CARBONO

PERSONALIZACIÓN EXTREMA
¡HAZLA TUYA!

Ponle tu sello, tu color favorito, un detalle personal… los adhesivos de la **Veypr Sub4** pueden personalizarse según tus gustos.

LOGO / TEXTO PERSONALIZADO

ACABADO DE ARMAZÓN SATINADO O BRILLANTE

CASO REAL
LA VEYPR SUB4 DE DAVID WEIR

CONOCE A DAVID WEIR

David Weir es seis veces medallista de oro paralímpico y cofundador de la Academia Weir-Archer. Es un súper atleta, un modelo a seguir y posiblemente uno de los mejores corredores en silla de ruedas y atleta paralímpico de todos los tiempos. Es para nosotros un honor que su silla sea ahora una Veypr Sub4.

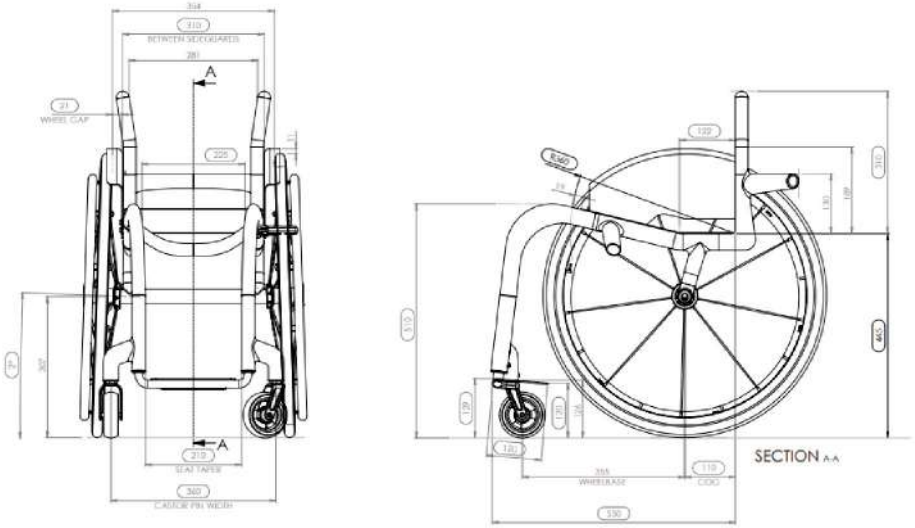

DIBUJO CAD DE LA SILLA VEYPR SUB4 DE DAVID

¿QUÉ OPINA DAVID DE SU VEYPR SUB4?

"Veypr Sub4 es mucho más ligera que mi silla anterior y la conducción es increíblemente suave. Las opciones ergonómicas han mejorado mi postura, y gracias al minucioso proceso de fabricación según mis medidas, he conseguido un armazón que se adapta perfectamente a mi. Ha marcado una gran diferencia en mi día a día, no esperaba que lo que pensaba que eran detalles tan pequeños pudieran suponer una diferencia tan grande en mi vida."

- **David Weir**

ESPECIFICACIONES TÉCNICAS

DESCRIPCIÓN	MIN	MAX
Peso máx. usuario	N/A	110 kg
Anchura de asiento	250 mm	440 mm
Profundidad de asiento	250 mm	440 mm
Altura delantera de asiento	380 mm	520 mm
Altura trasera de asiento	380 mm	500 mm
Altura de respaldo	150 mm	400 mm
Ángulo de respaldo	-10º	20º
Centro de Gravedad (COG)	25 mm	125 mm
Camber	1º / 2º / 3º	
Longitud total con reposapiés (sin ruedas)	390 mm	625 mm
Ángulo de asiento	0º	45º
Longitud de pierna	200 mm	520 mm
Ángulo de reposapiés	70º	90º
Ruedas delanteras	4″ (5″ y 6″)	
Ruedas traseras	24″	25″
Peso de transporte**	3 kg	12 kg*

Tolerancia de fábrica: +/- 1 cm

Para ampliar información sobre opciones y disponibilidad por favor consulte la hoja de pedido.
Nuestros productos están en constante proceso de mejora, por lo que Sunrise Medical se reserva el derecho de cambiar el diseño de los mismos y las especificaciones indicadas sin previo aviso.
*Basado en opciones adicionales, excluyendo otros complementos para sillas de ruedas de terceros.
** Sin ruedas traseras ni cojín. Solo opciones certificadas Sub4.

Sunrise Medical S.L
Polígono Bakiola, 41
48498 Arrankudiaga, Vizcaya
Tel.: 902 14 24 34
Fax: 94 648 15 75
www.SunriseMedical.es

Rev. 3 agosto 2023